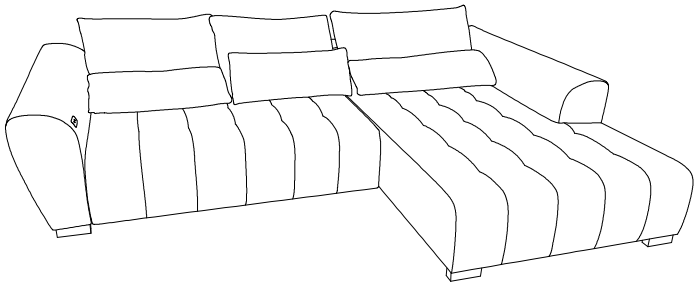

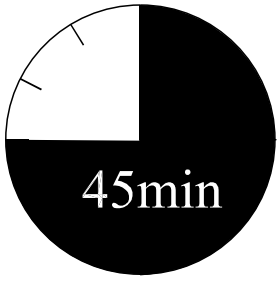

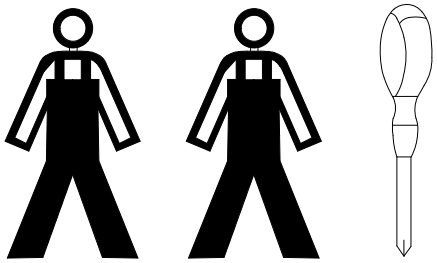

A	B	C	D	E	F
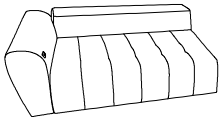	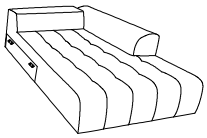	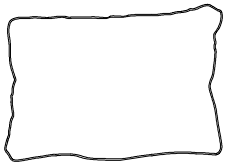		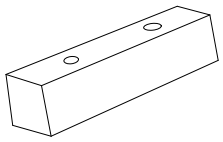	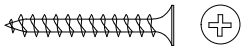 3/45
1X	1X	3X	3X	4X	8X
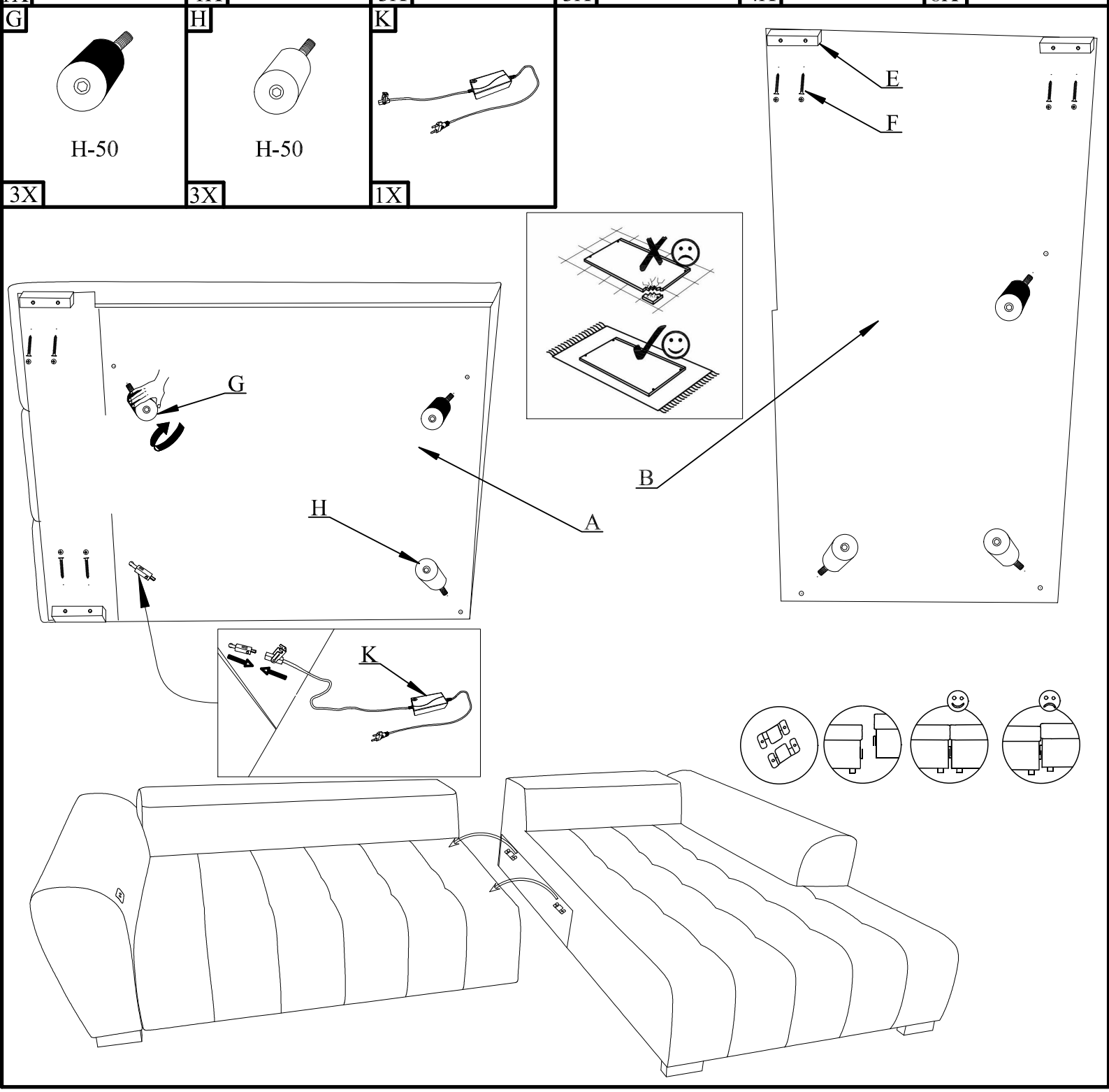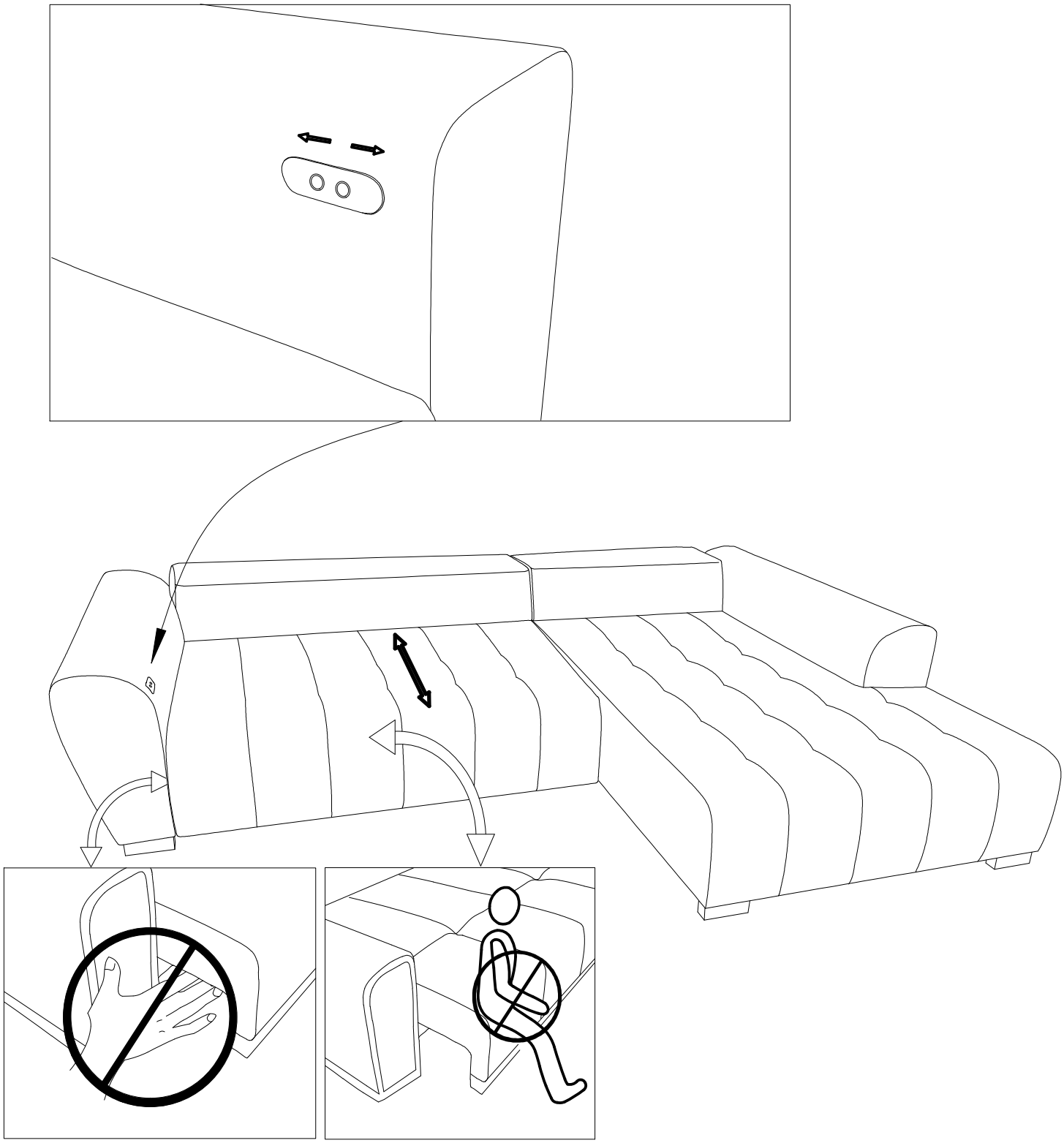
G	H	K
H-50	H-50	
3X	3X	1X